EMH9 Взрывозащищенные коробки для приборов

Установка: опасные зоны - Зона 1 / 2 (Газы) - Зона 21 /22 (Пыль)
Классификация: Группа II - Категория 2G 2D

НОРМАТИВНЫЕ ССЫЛКИ

	Директива 94/9/EC (до 19 апреля 2016 года) и Директива 2014/34/EC (от 20 апреля 2016 года)
ИСПОЛНЕНИЕ	Ex II 2 G Ex d IIC T6 Gb Ex II 2 D Ex tb IIIC T85°C Db
СОБЛЮДЕНИЕ НОРМ	EN/IEC 60079-0; EN/IEC 60079-1; EN/IEC 60079-31
EC сертификат проверки типа	INERIS 02 ATEX 0069X
УРОВЕНЬ ЗАЩИТЫ	IP66
ДИАПАЗОН РАБОЧИХ ТЕМПЕРАТУР	-40°C ÷ +60°C
ОДРУГИЕ СЕРТИФИКАТЫ	IECEx: IECEx INE 14.0014X
	EAC: TC RU C-IT.ГБ08.В.02506 (-60°C ÷ +60°C)
	РОССИЙСКИЙ МОРСКОЙ РЕГИСТР СУДОХОДСТВА (РМРС): 13.03518.315

Технические характеристики

Корпус	морской алюминий без содержания меди
Крышка	морской алюминий без содержания меди
Окно	прозрачное закаленное стекло
Прокладка	Резиновое уплотнительное кольццо из БНК (NBR)

АКСЕССУАРЫ ПО ЗАПРОСУ:

- Внешнее эпоксидное покрытие с цветом по запросу
- Внутреннее антиконденсатное покрытие, оранжевый цвет RAL-2004
- Вентиляционный и дренажный клапан из нержавеющей стали AISI 316L

EMH9 Технические характеристики

КОД	A [мм]	B[мм]	C [мм]	D [мм]	E [мм]	F[мм]	G [мм]	ØH [мм]	ВЕС [кг]	РЕЗЬБОВОЙ ВВОД	ДРЕНАЖНЫЙ КЛАПАН	ЧЕРТЕЖ
EMH9S	160	159	141	120	95	89	110	8	1,50	1 x 3/4"	NO	A
EMH2S	160	159	141	120	95	89	110	8	1,50	2 x 3/4"	NO	A
EMH9SV	160	159	141	120	95	89	110	8	1,50	1 x 3/4"	YES	A
EMH2SV	160	159	141	120	95	89	110	8	1,50	2 x 3/4"	YES	A

Конструктивные параметры

A

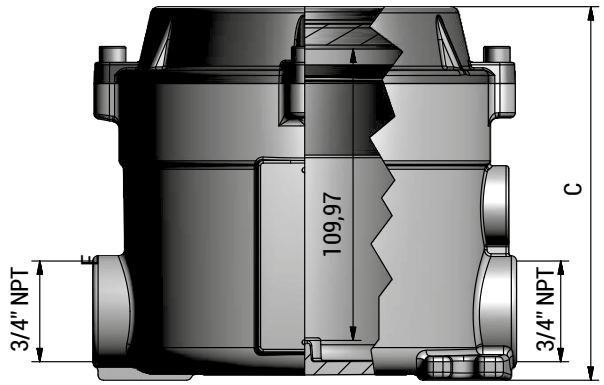

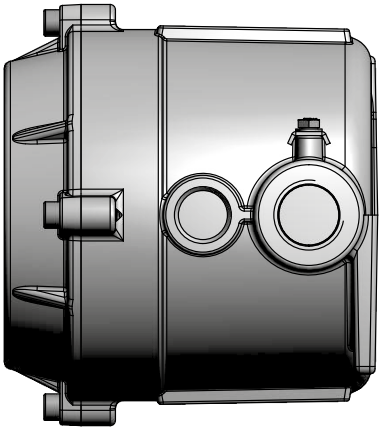

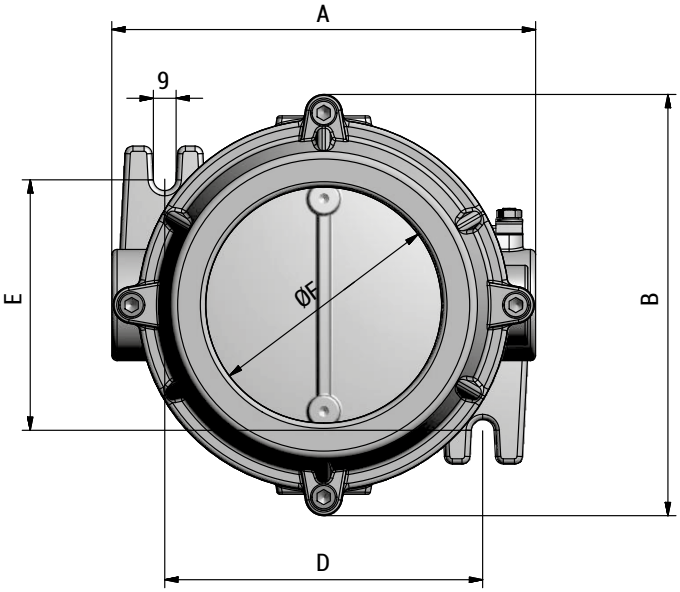

ПРИМЕЧАНИЕ:
ДЛЯ УЧЕТА НАЦИОНАЛЬНЫХ И МЕЖДУНАРОДНЫХ ПРАВОВЫХ НОРМ И ТЕХНОЛОГИЙ, ХАРАКТЕРИСТИКИ УКАЗАННЫЕ В ДАННОЙ СПЕЦИФИКАЦИИ МОГУТ СЧИТАТЬСЯ ВЕРНЫМИ ТОЛЬКО ПОСЛЕ НАШЕГО ПОДТВЕРЖДЕНИЯ.