Коробка для приборов серии EMH9-S**
*Multi purpose housing type EMH9-S***

Экземпляр, предназначенный для:
- Пользователя

Copy for :
- User

	документ выпуска	возможные изменения должны быть одобрены «лицом, уполномоченным EX - проектирование»				
	связан с типовым сертификатом оценки TC RU	**TC RU C-IT.ГБ08.В.01499**	документ №	**IU-416**	ред.	**2**

подготовлен	certificazione & RS	**проверен**	лицо, уполномоченное EX - проектирование	**одобрен**	генеральная дирекция
дата и подпись		дата и подпись		дата и подпись	
28.03.2011	*Kim FUMAGALLI*	*28.03.2011*	*Luigi CIABURII*	*28.03.2011*	*Enrico ABBO*

Настоящий документ является собственностью BATEC FEAM. Охраняется авторским правом. Частичное или полное воспроизведение разрешено только с разрешения BARTEC FEAM.
The present document is property of BARTEC FEAM Its copyright in any format, whole or partial, must be before authorized by BARTEC FEAM.

ОГЛАВЛЕНИЕ (перевод официальной версии)

INDEX (translation of official version)

1. ВВЕДЕНИЕ 3
1. INTRODUCTION 3
1.1 Цель 3
1.1 Scope 3
1.2 Общие предостережения 4
1.2 General warning 4
1.3 Гарантия 4
1.3 Guarantee 4
1.4 Остаточные риски 5
1.4 Residual risk 5
2. ИДЕНТИФИКАЦИЯ 5
2. IDENTIFICATION 5
2.1 Марка и наименование изделия 5
2.1 Product brand and type designation 5
2.2 Наименование и адрес производителя 5
2.2 Producer name and address 5
3. ТЕХНИЧЕСКИЕ ХАРАКТЕРИСТИКИ ИЗДЕЛИЯ 5
3. SPECIFICATION OF THE PRODUCT 5
3.1 Монтаж и техническое обслуживание 5
3.1 Maintenance and installation 5
3.2 Общие функции и сферы применения, назначение 5
3.2 General functions and range of applications, intended use 5
3.3 Электрическое оснащение 6
3.3 Electrical equipment 6
3.4 Технические данные 6
3.4 Technical data 6
3.5 Размеры и вес пустой тары (для транспортировки) 7
3.5 Dimensions and weight enclosures empty (for transport purpose) 7
3.6 Код IP и полный текст 7
3.6 IP code and clear text 7
3.7 Положение табличек и относящаяся к ним информация 7
3.7 Positions and information relative to the labels 7
4. ПОДГОТОВКА ИЗДЕЛИЯ К ИСПОЛЬЗОВАНИЮ 9
4. PREPARING THE PRODUCT FOR USE 9
4.1 Транспортировка и складирование 9
4.1 Transport and storage 9
4.2 Перемещение 9
4.2 Handling 9
4.3 Меры предосторожности, касающиеся безопасности, перед началом эксплуатации 9

Настоящий документ является собственностью BATEC FEAM. Охраняется авторским правом. Частичное или полное воспроизведение разрешено только с разрешения BARTEC FEAM.
The present document is property of BARTEC FEAM Its copyright in any format, whole or partial, must be before authorized by BARTEC FEAM.

4.3 Safety precautions before use 9
4.4 Извлечение из упаковки 10
4.4 Unpacking 10
4.5 Безопасная утилизация упаковочных материалов 10
4.5 Safety disposing of packaging material 10
4.6 Предупреждения 10
4.6 Notes 10
5. ВЫВОД ИЗДЕЛИЯ ИЗ ЭКСПЛУАТАЦИИ 10
5. TAKING PRODUCT OUT OF OPERATION 10
5.1 Слом 10
5.1 Scraping 10

0. ОГЛАВЛЕНИЕ И ОПИСАНИЕ ИЗМЕНЕНИЙ

Ном. редакции	дата	описание изменений
0	16.10.2002	первый выпуск
1	03.12.2008	приведение в соответствие с новыми стандартами EN 60079…
2	28.03.2011	Токр. ср. от +52°C до +55°C
2A	21.12.2015	Cambio numero certificato

0. INDEX AND DESCRIPTION OF MODIFIES

Nr of revision	date	description of modified
0	2002.10.16	first issue
1	2008.12.03	Adjustment to new standards EN 60079…
2	2011.03.28	Tamb from +52°C to +55 C
2A	21.12.2015	Change certificate number

1. ВВЕДЕНИЕ

1.1 Цель

Настоящее руководство составлено производителем оборудования и является его неотъемлемой частью.
В данном руководстве определяются цели, для которых оборудование было сконструировано и изготовлено, и содержит всю информацию, необходимую для ее безопасной и правильной эксплуатации.
Соблюдение содержащихся в нем указаний является гарантией личной безопасности и более продолжительного срока службы оборудования.
Информация, содержащаяся в настоящем руководстве, предназначена для следующих субъектов:
- работники, занимающиеся транспортировкой, перемещением, извлечением из упаковки;
- работники, занимающиеся подготовкой оборудования и места установки;
- монтажники;
- пользователь оборудования;
- работники, проводящие техническое обслуживание

Настоящее руководство должно заботливо храниться и предоставляться для консультирования; в связи с этим его необходимо защищать от влаги, небрежного обращения и любых других факторов, способных вызвать его повреждение.
Для быстрого поиска тем использовать оглавление на предыдущей странице.
Предупреждения и важные части текста выделены графическими знаками, изображенными и описанными далее.

1. INTRODUCTION

1.1 Scope

This handbook has been written up from the constructor of the equipment and it is integrating part of it.
This handbook defines the scope for which the equipment it has been designed and manufactured and contains all the information necessary in order to guarantee of a sure and corrected use.
The observance of the contained indications in it, guarantees the personal emergency and one greater duration of the same equipment.
The contained information in the manual present are addressed to subject following:

- assigned to the transport, handling, unpack;

- assigned to the preparation of installation and its site;
- installer;
- equipment’s users;
- assigned to the maintenance.

This handbook must be conserved must be conserved with the maximum care and it be available always for eventual consultations; therefore it must be protect from humidity, carelessness, sunlight and how much other can damage it.

For a fast search of the arguments to consult the index to the previous page.
The warnings and the important parts of text have been evidenced by means of use of the symbols following illustrated and defined.

Настоящий документ является собственностью BATEC FEAM. Охраняется авторским правом. Частичное или полное воспроизведение разрешено только с разрешения BARTEC FEAM.
The present document is property of BARTEC FEAM Its copyright in any format, whole or partial, must be before authorized by BARTEC FEAM.

1.2 Общие предостережения

Производитель не несет никакой ответственности за ущерб, нанесенный оборудованию или другому имуществу в следующих случаях:
- ненадлежащее использование;
- привлечение персонала, не соответствующего требованиям;
- неправильные монтаж и установка;
- дефекты обслуживающих систем;
- неавторизованные модификации или работы;
- использование неоригинальных запасных частей;
- несоблюдение правил, содержащихся в настоящем руководстве;
- исключительные события.

Любая операция, не описанная в настоящем руководстве и/или не авторизованная производителем, приводит не только к немедленному аннулированию гарантии, но и к полной ответственности выполняющего ее субъекта.

1.3 Гарантия

❶ Гарантия распространяется на оборудование с дефектами производства или монтажа, по мнению специалистов фирмы-производителя.

❷ Гарантия не покрывает части, подверженные износу и поломке в результате плохого обращения и несоблюдения правил, содержащихся в настоящем руководстве.

❸ В соответствии с директивой 1999/43/EC Европейского совета и парламента срок действия гарантии составляет два года с даты поставки.

❹ Использование деталей, отличных от оригинальных запасных частей BARTEC FEAM, приводит к аннулированию гарантии.

❺ BARTEC FEAM не несет ответственности за ущерб или неудобства, вызванные несоблюдением правил, содержащихся в настоящем руководстве.

❻ Гарантия действует по принципу франко-завод; следовательно, гарантией не покрываются расходы на транспортировку оборудования, на которое распространяется действие гарантии, от заказчика к производителю и обратно.

❼ Гарантия не покрывает трудозатраты, необходимые для замены или ремонта возвращенной детали.

❽ Действие гарантии прекращается в следующих случаях:
- явное нарушение оборудования;
- модификации оборудования без предварительного письменного разрешения со стороны BARTEC FEAM;
- проведение ремонтных работ персоналом, не уполномоченным компанией BARTEC FEAM;
- изменение или удаление серийного номера или торгового знака BARTEC FEAM.

1.2 General warning

The producer is thought raised from every responsibility for damages caused to the system or the things in the following cases:
- improper use;
- employment of not suitable staff;
- not corrected assembly and installation;
- defects in the systems;
- modifications or interventions not authorized;
- use of non original spare parts;
- non-observance of the rules written in this handbook;
- exceptional events.

Every operation not described in this handbook and/or not authorized by manufacturer, beyond making to lose in immediate way the guarantee, involves the full responsibility of who executes it.

1.3 Guarantee

❶ The guarantee is applied to the equipments that introduce defects of construction or assemblage, according to the judgment of the technicians of the house builder.

❷ The guarantee doesn't cover the subject parts to usury and the due breaking to bad use and the not observance of the contained norms in this manual.

❸ In accord to the Directive 1999/43/CE of the European Parliament and of the Advise, the duration of the guarantee is of two years from the date of delivery.

❹ The use of non original exchanges BARTEC FEAM it makes to decay the guarantee.

❺ BARTEC FEAM won't answer of damages or drawbacks caused by the missed observance of the contained norms in the manual present.

❻ The guarantee is made factory; they don't result therefore covered the costs for the transport of the equipment in guarantee from the client to the producer and vice versa.

❼ The guarantee doesn't cover the cost of the hand of necessary work to the substitution or reparation of the made piece.

❽ The guarantee decay in the case:
- of apparent tampering of the equipment;
- of changes brought to the equipment without previous authorization written from BARTEC FEAM;
- of reparations effected from personal not authorized by BARTEC FEAM;
- the number of register has been altered or cancelled or the mark BARTEC FEAM has been eliminated.

Настоящий документ является собственностью BATEC FEAM. Охраняется авторским правом. Частичное или полное воспроизведение разрешено только с разрешения BARTEC FEAM.
The present document is property of BARTEC FEAM Its copyright in any format, whole or partial, must be before authorized by BARTEC FEAM.

1.4 Остаточные риски

С оборудованием, даже при правильной его эксплуатации, связаны остаточные риски, характерные для любого оборудования, подключенного к электросети.

При несоблюдении указаний существует риск костно-мышечных повреждений спины.

2. ИДЕНТИФИКАЦИЯ

2.1 Марка и наименование изделия

BARTEC FEAM Коробка для приборов серии EMH9-S**

2.2 Наименование и адрес производителя

BARTEC FEAM – Forniture Elettriche apparecchiature materiali
via M. Pagano 3 I-20090 Trezzano s/N (MI) ITALIA
Tel.: 02 484741 Fax: 02 4456189
http://www.FEAM-ex.com e-mail: info@ FEAM-ex.com
Представитель производителя импортер:

BARTEC RUS GmbH
3 Proezd Perova Polya 8 Bld. 11 111141, Moscow Russia
Phone: +7 495 646 24 10 Fax: +7 495 646 24 10

3. ТЕХНИЧЕСКИЕ ХАРАКТЕРИСТИКИ ИЗДЕЛИЯ

3.1 Монтаж и техническое обслуживание

Проверки и техническое обслуживание коробок для приборов серии **EMH9-S**** должны производиться в соответствии со стандартами:
ГОСТ Р 51330.0-99 и ГОСТ Р 61241-0-2007

и другие национальные нормативы (в действующей редакции).

3.2 Общие функции и сферы применения, назначение

Коробки для приборов серии **EMH9-S**** предназначены для использования на поверхности (группа II), в средах, в которых при нормальной работе возможно образование взрывоопасной атмосферы (категория 2), представляющей собой смесь воздуха с воспламеняющимися веществами в виде газа, паров, тумана (G) и/или горючей пыли (D).
Коробки для приборов серии **EMH9-S**** предназначен для работы в соответствии с рабочими параметрами, установленными компанией BARTEC

1.4 Residual risk

The equipment, even though used correctly, introduces of the residual, typical risks of all equipment connected to the electrical net.

In case of not respect of the instructions, would be the risk of muscle-skeletal lesions to the back.

2. IDENTIFICATION

2.1 Product brand and type designation

BARTEC FEAM Multi purpose housing type EMH9-S**

2.2 Producer name and address

BARTEC FEAM – Forniture Elettriche apparecchiature materiali
via M. Pagano 3 I-20090 Trezzano s/N (MI) ITALIA
Tel.: 02 484741 Fax: 02 4456189
http://www.FEAM-ex.com e-mail: info@FEAM-ex.com
Representative importer manufacturer:

BARTEC RUS GmbH
3 Proezd Perova Polya 8 Bld. 11 111141, Moscow Russia
Phone: +7 495 646 24 10 Fax: +7 495 646 24 10

3. SPECIFICATION OF THE PRODUCT

3.1 Maintenance and installation

The check and the maintenance of multi purpose housing **type EMH9-S****, must have done in accord to the rules:
ГОСТ Р 51330.0-99 and ГОСТ Р 61241-0-2007

and National standards (effective edition).

3.2 General functions and range of applications, intended use

Multi purpose housing type **EMH9-S**** is intended for use on the surface (group II), in areas in which, during the normal activities, explosive atmospheres caused by gases, vapours, mists (G) and/or air/dust mixtures (D) are likely to occur (category 2).

Multi purpose housing type **EMH9-S**** has been designed to be capable of functioning in conformity with the operational parameters established by BARTEC FEAM and of

Настоящий документ является собственностью BATEC FEAM. Охраняется авторским правом. Частичное или полное воспроизведение разрешено только с разрешения BARTEC FEAM.
The present document is property of BARTEC FEAM Its copyright in any format, whole or partial, must be before authorized by BARTEC FEAM.

FEAM и основанными на высоком уровне защиты.
Использованный тип защиты обеспечивает требуемый уровень защиты даже в присутствии неполадок или неисправностей в работе оборудования, принимавшихся во внимание при анализе риска.
Монтажник и пользователь должны осознавать риски, связанные с электрическим током и химическими характеристиками газов и/или паров, присутствующих в зоне опасности взрыва. Они должны быть проинформированы об опасностях во время установки и технического обслуживания.
Установленные компоненты или дополнительное оборудование можно заменять при необходимости только деталями, поставленными компанией BARTEC FEAM.
Проверки и техническое обслуживание оборудования должны осуществляться исключительно опытным персоналом, получившим все необходимые указания о порядке установки, применимых законах и нормативах, а также общих принципах классификации мест с опасностью взрыва.

3.3 Электрическое оснащение

Все электрическое оборудование отвечает соответствующим производственным стандартам:
ГОСТ Р 51330.0-99 и ГОСТ Р 61241-0-2007
Внутри корпуса установлены следующие компоненты:

- Аналоговые измерительные приборы: Vмакс.=600 В пер./пост. тока – Iмакс.=5 А – Рмакс=16 Вт
- Цифровые измерительные приборы: Vмакс.=230 В пер. тока / 110 В пост. тока – Iмакс.=16 А – Рмакс.=16 Вт
- Сумеречные реле: Vмакс.=230 В пер. тока – Iмакс.=16 А – Рмакс.=16 Вт

3.4 Технические данные

материалы

корпус и крышка	первичный алюминиево-кремниевый сплав для литья (Si 13%) (Mg+Ti)<7,5%
уплотнения	нитриловая резина (NBR)
прозрачные части	закаленное силикатное натрий-кальциевое стекло

Диапазон температуры окружающей среды

ensuring a high level of protection.
The type of protection adopted ensure the requisite level of protection, even in the event of frequently occurring disturbances or equipment faults which normally has been taken into account during risk analysis.
The technician and the user have to know the risks to the electric current and the chemical characteristics of the gases and/or vapour, present in zone with danger of explosion. Both must have put to knowledge of the dangers during the installation and the maintenance.

The components or accessories installed, can be replaced, if necessary, only with the same furnished by BARTEC FEAM.
The inspection and maintenance of the equipments must be carried out only from expert staff, whose training has included all the necessary instructions on the installation modalities, on the laws and standards relevant and on the general principles of the classification of the hazardous areas.

3.3 Electrical equipment

The electrical equipment complies with the relevant construction standards:

ГОСТ Р 51330.0-99 and ГОСТ Р 61241-0-2007
Inside the boxes, the following components are installed:

- Analogue measuring instruments : Vmax=600Vac/dc – Imax=5A – Pmax=16W
- Digital measuring instruments : Vmax=230Vac / 110V dc – Imax=16A – Pmax=16W
- Twilight relays : Vmax=230Vac – Imax=16A – Pmax=16W

3.4 Technical data

materials

Cover and body	aluminium-silicon primary alloy for castings (Si 13%) (Mg+Ti)<7,5%
gaskets	Nitrile rubber (NBR)
light-transmitting part	tempered basic soda lime silicate glass

Ambient temperature range

Настоящий документ является собственностью BATEC FEAM. Охраняется авторским правом. Частичное или полное воспроизведение разрешено только с разрешения BARTEC FEAM.
The present document is property of BARTEC FEAM Its copyright in any format, whole or partial, must be before authorized by BARTEC FEAM.

-60°C; -40°C; -20°C….+40°C; +60°C

3.5 Размеры и вес пустой тары (для транспортировки)

габариты *dimensions*	размер / size			
	EMH9.2-S	EMH9.22S	EMH9.2SV	EMH9.22SV
øA [mm]	140	140	140	140
B [mm]	-			
B1 [mm]	150		150	135
C [mm]	126	126	126	126
D	3/4 NPT	3/4 NPT	3/4 NPT	3/4 NPT
	3/4 Gk	3/4 Gk	3/4 Gk	3/4 Gk
	M20x1.5	M20x1.5	M20x1.5	M20x1.5
E	-	3/4 NPT	-	3/4 NPT
		3/4 Gk		3/4 Gk
		M20x1.5		M20x1.5
Сливной клапан	-	-	M20x1.5	M20x1.5
Вес / weight [Kg]	1,45	1,45	1,53	1,53

3.6 Код IP и полный текст

класс защиты: IP 66

3.7 Положение табличек и относящаяся к ним информация

Табличка со всеми параметрами может быть из алюминия или нержавеющей, или из пластика, принимая во внимание возможную химическую коррозию делаем лазерную маркировку в любом случае с читаемым и с нестираемым шрифтом.

Главная табличка (пример)

-60°C; -40°C; -20°C….+40°C; +60°C

3.5 Dimensions and weight enclosures empty (for transport purpose)

A) ОСЛАБИТЬ ВИНТ С ВНУТРЕННИМ ШЕСТИГРАННИКОМ (1)
B) ОТКРУТИТЬ КОЛЬЦО УСТАНОВКИ СТЕКЛА (2)
C) ВЫПОЛНИТЬ ПОДКЛЮЧЕНИЕ

A) UNSCREW THE HEXAGON SOCKET SCREW (1)
B) UNSCREW THE GLASS HOLDER (2)
C) CONNECT THE CABLES TO THE APPARATUS

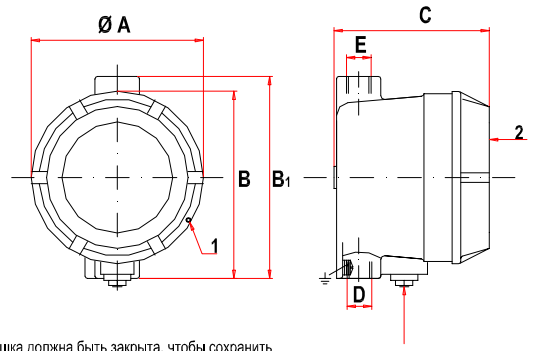

После слива крышка должна быть закрыта, чтобы сохранить степень защиты корпуса

AFTER DRAINING CLOSE THE DRAIN VALVE PLUG TO MAINTAIN THE ENCLOSURE PROTECTION DEGREE.

Устройство дренажной позиции (необязательный)
POSITION DRAIN DEVICE (OPTIONAL)

3.6 IP code and clear text

degree of protection: IP 66

3.7 Positions and information relative to the labels

The data plate may be in aluminum or stainless stell material or plastic, provided that it is legible and indelible, bearing in mind possible of chemical corrosion (laser marking).

Main tag (example)

Настоящий документ является собственностью BATEC FEAM. Охраняется авторским правом. Частичное или полное воспроизведение разрешено только с разрешения BARTEC FEAM.
The present document is property of BARTEC FEAM Its copyright in any format, whole or partial, must be before authorized by BARTEC FEAM.

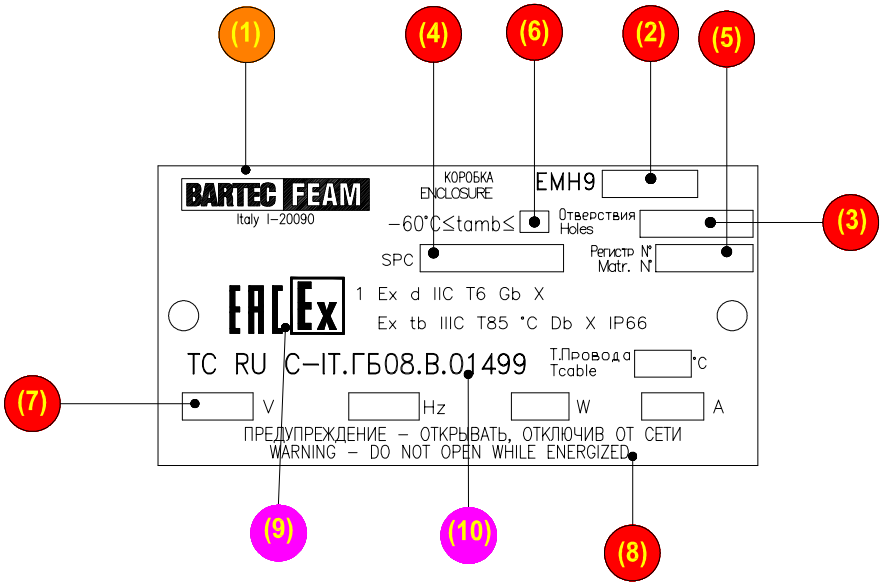

(1)	марка, наименование и адрес производителя
(2)	тип оборудования и дата производства
(3)	количество и назначение отверстий входа кабеля
(4)	ном. спецификации заказчика (если требуется)
(5)	год выпуска и серийный номер
(6)	диапазон температуры окружающей среды
(7)	номинальные электрические характеристики
(8)	предостережения, используемые для всех типов корпусов
(9)	графическое обозначение маркировки соответствия TC RU
(10)	идентификационный номер нотифицированного органа, выдавшего *типовой сертификат оценки* TC RU и соответствующий номер (см. также предыдущий пар. 7 — заявление о соответствии)

(1)	brand, name and address of the manufacturer
(2)	equipment type designation given by manufacturer
(3)	number and designation of cable entry holes
(4)	specification number of customer (if request)
(5)	year of construction and serial number
(6)	ambient temperature range
(7)	nominal electrical characteristic
(8)	warning used for all types of enclosure
(9)	graphic symbol of conformity TC RU marking
(10)	Identification of Notified Body that have issued the TC RU *-type examination certificate* and its relative number (see also previous par. 7 – declaration of conformity)

Настоящий документ является собственностью BATEC FEAM. Охраняется авторским правом. Частичное или полное воспроизведение разрешено только с разрешения BARTEC FEAM.
The present document is property of BARTEC FEAM Its copyright in any format, whole or partial, must be before authorized by BARTEC FEAM.

4. ПОДГОТОВКА ИЗДЕЛИЯ К ИСПОЛЬЗОВАНИЮ

4.1 Транспортировка и складирование

Коробки для приборов серии **EMH9.S**** поставляется в следующей упаковке:
* картонная упаковка
* деревянные ящики
* деревянные клети

Деревянные ящики и клети соответствуют стандарту ISPM-15 FAO.

При складировании упаковка должна быть защищена:

	от дождя
	от ударов
	от прямых солнечных лучей
	от влажности
	устанавливать в вертикальном положении

При складировании коробки для приборов серии **EMH9.S**** должны соблюдаться следующие условия:

	температура окружающей среды: от -60 [°C] до +150 [°C];
	избегать установки упаковок в штабель

4.2 Перемещение

- Для перемещения отсутствуют особые требования к задействованному персоналу, в связи с чем необходимо выполнять данную операцию с соблюдением общих прави техники безопасности.

4.3 Меры предосторожности, касающиеся безопасности, перед началом эксплуатации

- При установке в местах, в которых возможно образование блуждающих токов (напр., вблизи железнодорожных электрических проводов, крупного сварочного оборудования, электрических систем с сильными токами и радиочастотами и т. д.) рекомендуется принять соответствующие меры предосторожности во избежание негативных последствий.
- Во время установки пользователь должен учитывать, что прибор прошел испытание на удары малого механического риска (0,2 кг/м).

4. PREPARING THE PRODUCT FOR USE

4.1 Transport and storage

Multi purpose housing type **EMH9.S**** is furnished in:
* pack of carton
* wood boxes
* wood cages

Is the boxes in wood that the cages in wood, they are in accord to the standard ISPM-15 of the FAO.

In case of storage, the pack has be protected:

	from rain
	from impact
	from sunlight
	from humidity
	put in vertical position

Storing of multi purpose housing type **EMH9.S**** must respect the following conditions:

	ambient temperature: from -60 [°C] a +150 [°C];
	to avoid the superimposition of more packs

4.2 Handling

- For handling there aren't request of particular demands to assigned staff, therefore it is recommended, to carry out such operation observing the common rules of accident-prevention.

4.3 Safety precautions before use

- In the event of installation in places where the formation of stray electric currents can be present (i.e.: outskirts of electrical railway networks, great systems of welding, electrical systems with high currents and radio frequencies, etc.), it is right to take adequate precautions to avoid consequences.
- During installation the user must take into account that the product has passed the impact test at low risk of mechanical danger (0,2 Kg/m).

Настоящий документ является собственностью BATEC FEAM. Охраняется авторским правом. Частичное или полное воспроизведение разрешено только с разрешения BARTEC FEAM.
The present document is property of BARTEC FEAM Its copyright in any format, whole or partial, must be before authorized by BARTEC FEAM.

- В целом, перед началом любых работ на электрических, механических частях или обслуживающей системе должно производиться отключение от сети.

4.4 Извлечение из упаковки

- Рекомендуется сразу же удалить части упаковки, которые могут представлять опасность для людей (гвозди, ленты, пластиковые мешки и т. д.).
- Удостовериться в отсутствии следов внешнего повреждения упаковки в результате транспортировки.
- Установить упаковку правильной стороной вниз и извлечь оборудование.
- Извлечь оборудование из упаковки наиболее подходящим методом в зависимости от его веса.

4.5 Безопасная утилизация упаковочных материалов

Все упаковочные материалы пригодны для последующей переработки и могут утилизироваться в соответствии с действующим законодательством в данной области.

CA	картон
	дерево

4.6 Предупреждения

- Наносить на резьбовое соединение после каждого открывания крышки электропроводящую ингибирующую медную пасту для высоких и низких температур типа L0358 произв. CFG s.r.l. или аналогичную.
- Пользователь должен не менее раза в год проверять герметичность уплотнения и в случае износа заменять его аналогичной деталью, поставленной компанией BARTEC FEAM.
- При использовании во взрывоопасной атмосфере, создаваемой присутствием пыли, пользователь должен производить регулярную очистку корпуса для удаления отложений пыли. Максимальное количество пыли не должно превышать 5 мм.

5. ВЫВОД ИЗДЕЛИЯ ИЗ ЭКСПЛУАТАЦИИ

5.1 Слом

Необходимо обратиться в специализированные фирмы, имеющие специальное разрешение на слом в соответствии с действующим законодательством.

- How general rule, whichever intervention on the electrical or mechanical parts or on the system, must be preceded from the interruption of the electrical supply system.

4.4 Unpacking

- It is opportune to eliminate, immediately, the parts of pack that could be dangerous to the persons (nail, tapes, plastic bags, etc.).
- To make sure that pack have not suffered external damages during the transport.
- Place down the right side of the pack and unpacked the electrical pump.
- extract the equipment from pack him through the fittest way in relation to the weight of the same equipment.

4.5 Safety disposing of packaging material

All pack materials are recyclable and they can dispose according to law in force.

CA	carton
	wood

4.6 Notes

- Spread antiseize paste, electro-conductive, high and low temperature, on the threaded joint after every removal of cover type L0358 of Soc. CFG s.r.l. or equivalent.
- The user, will have to check at least once the year the good state of the gasket and in case of usury, replace with analogous product furnished by BARTEC FEAM.
- For the use in presence of a potentially atmosphere explosive caused by dusts, the user will have to effect a to regulate cleaning of enclosure for eliminate the deposits of dust. The maximum quantity of dust will have to be inferior to the 5mm.

5. TAKING PRODUCT OUT OF OPERATION

5.1 Scraping

It is recommended to address to specialized companies authorized for the scraping, according to laws and standards in force.

Настоящий документ является собственностью BATEC FEAM. Охраняется авторским правом. Частичное или полное воспроизведение разрешено только с разрешения BARTEC FEAM.
The present document is property of BARTEC FEAM Its copyright in any format, whole or partial, must be before authorized by BARTEC FEAM.